PRODUTOS DE ELEVAÇÃO

2 TONELADAS

2T-C

390,00 €

MODELO	MAX (ton)	A (mm)	B (mm)	C (mm)	D (mm)	E (mm)	F (mm)	P (mm)	KG
2T-C	2	80	500	730	160	380	925	–	36

2T-77

570,00 €

2T-HCBOGIEPU

918,00 €

3T-C

560,00 €

MODELO	MAX (ton)	A (mm)	B (mm)	C (mm)	D (mm)	E (mm)	F (mm)	P (mm)	KG
2T-77	2	77	480	950	126	380	925	–	42
2T-HCBOG	2	98	735	1035	200	380	1045	–	56
3T-C	3	115	500	1015	170	380	925	–	43

4/6 TON.

4T-C	6T-C
976,00 €	1.023,00 €

10 TON.

10T-C
1.443,00 €

MODELO	MAX (ton)	A (mm)	B (mm)	C (mm)	D (mm)	E (mm)	F (mm)	P (mm)	KG
4T-C	4	130	545	1270	200	465	1045	–	75
6T-C	6	155	570	1395	210	470	1045	–	97
10T-C	10	165	580	1410	225	435	1045	–	110

12/15 TON.

12T_CK	15T-C
1.874,00 €	2.176,00 €

MODELO	MAX (ton)	A (mm)	B (mm)	C (mm)	D (mm)	E (mm)	F (mm)	P (mm)	KG
12T-CK	12	170	670	1700	280	470	1045	–	148
15T-C	15	200	600	1790	325	475	1045	–	169

1.4/2/3 TON. MODELOS DE ALTA ELEVAÇÃO.

1.4T-HC77	2T-HC	3T-HC
650,00 €	738,00 €	1.085,00 €

MODELO	MAX (ton)	A (mm)	B (mm)	C (mm)	D (mm)	E (mm)	F (mm)	P (mm)	KG
1.4T-HC77	1.4	77	715	1050	190	380	925	–	52
2T-HC	2	98	735	1035	200	380	1045	–	56
3T-HC	3	130	860	1620	210	460	1045	–	91

5/6/8 10 TON.

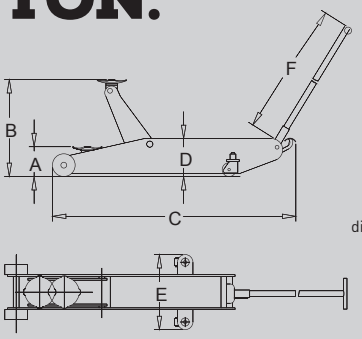

5T-HC	6T-HC	8T-HC	10T-HC
1.569,00 €	1.748,00 €	1.838,00 €	1.905,00 €

MODELO	MAX (ton)	A (mm)	B (mm)	C (mm)	D (mm)	E (mm)	F (mm)	P (mm)	KG
5T-HC	5	180	960	1830	350	475	1045	–	180
6T-HC	6	180	960	1830	350	475	1045	–	180
8T-HC	8	180	960	1830	350	475	1045	–	180
10T-HC	10	210	710	1700	290	475	1045	–	148

LANTERNA LED PROFISSIONAL PARA ALOCAR AO SEU MACACO!

- A csl fornece ao mecânico uma luz ampla por baixo do veículo
- csl está pronta para ser fixa na parte lateral do macaco
- O ângulo da luz é ajustável com 280 lúmens
- Sensor «sem mãos» para ligar a luz automaticamente

CSL-LED

41,00 €

ADAPTADOR ESPECIAL PARA PONTOS DE ELEVAÇÃO ORIGINAIS

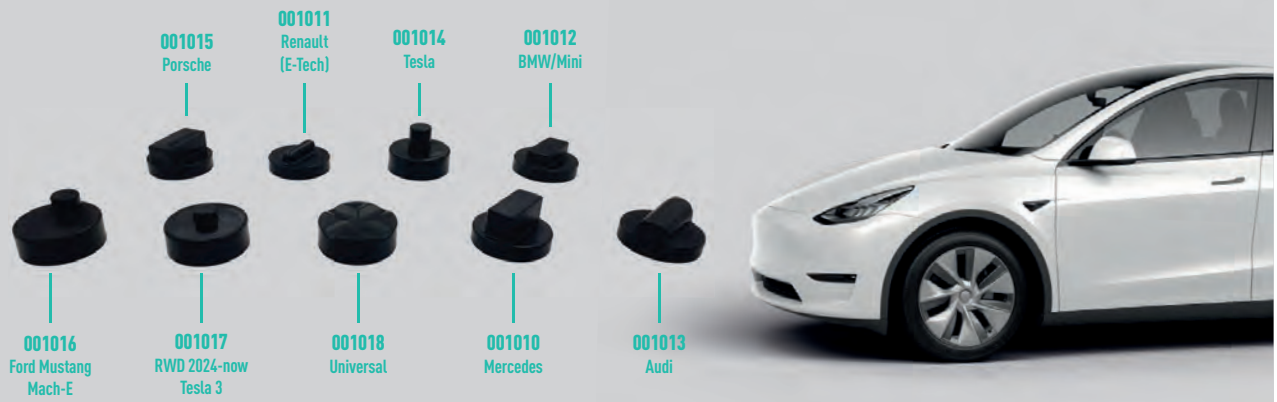

Estes adaptadores encaixam nos pontos de elevação especiais da maioria dos novos modelos de automóveis, dos fabricantes mencionados acima.
Os adaptadores podem ser colocados numa sela padrão de macaco hidráulico Compac.

Importante: Por favor, note que existem 2 tipos de adaptadores para Tesla. Certifique-se sempre de que está a usar o tipo correto de adaptador.

ADAPTADORES PARA PONTES DE ELEVAÇÃO

8,90 €

1.6 TON. 10 TON.

A1.6T-77	A10T-C
1.251,00 €	2.649,00 €

38 TON.

Macaco telescópico portátil pneumático-hidráulico. Ideal para veículos de assistência técnica. A alavanca pode ser removida em segundos. Design compacto, que economiza espaço. Altura mínima: 175 mm. Altura máxima: 330 mm. Inclui 3 extensões: 10, 40 e 60 mm. Alcance de 1800 mm. Funcionamento silencioso.

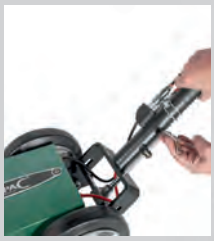

A3818-C
1.899,00 €

MODELO	MAX (ton)	A (mm)	B (mm)	C (mm)	D (mm)	E (mm)	F (mm)	P (mm)	KG
A1.6T-77	1.6	77	480	950	126	380	925	–	44
A10T-C	10	150	580 (650)	1380	225	390	1200	-	108
A3818-C	38/18	175	445	540	168	300	1260	-	39

32/40 TON.

A3216-C	A4020-C
2.199,00 €	2.219,00 €

44 TON.

A4422-C
2.539,00 €

MODELO	MAX (ton)	A (mm)	B 1(mm)	B2 (mm)	B3 (mm)	B4 (mm)	C (mm)	D (mm)	E (mm)	F (mm)	KG
A3216-C	32/16	150	220	300	-	500	495	168	310	1230	46
A4020-C	40/20	150	220	300	-	500	495	168	310	1230	46
A4422-C	44/22	220	341	467	-	667	525	168	300	1230	53

58 TON.

A5816-C

3.269,00 €

58 TON.

A5830-C

3.298,00 €

MODELO	MAX (ton)	A (mm)	B 1(mm)	B2 (mm)	B3 (mm)	B4 (mm)	C (mm)	D (mm)	E (mm)	F (mm)	KG
A5816-C	58/32/16	120	165	210	255	455	665	130	305	1360	57
A5830-C	58/30	220	330	450	-	650	1050	150	350	1360	80

28 TON.

A22-HC

2.319,00 €

A28-HC

2.814,00 €

ACESSÓRIOS

Extensões
3 x 20 MM e 1 x 10 MM

0Y1600

109,90 €

Aumento - «V»
Levantamento de eixos

0Y2618

90,90 €

Aumento - 140
Aumento de 140 MM

0Y1407

129,90 €

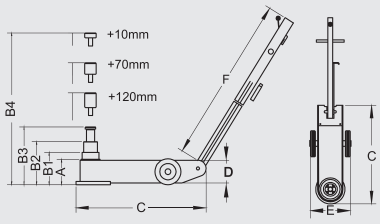

MODELO	MAX (ton)	A (mm)	B 1(mm)	B2 (mm)	B3 (mm)	B4 (mm)	C (mm)	D (mm)	E (mm)	F (mm)	KG
A22-HC	22	360	610	-	-	810	735	160	300	1230	68
A28-HC	28	350	580	-	-	780	735	160	280	1230	64

MACACO DE TRANSMISSÃO UNIVERSAL

300/325 525/1000 KG.

Performance de excelência!

COMPAC TJ MACACO TRANSMISSÃO

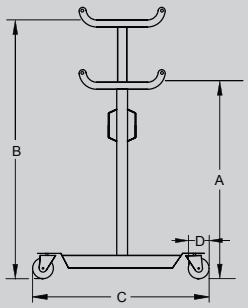

TJ300	TJ325	TJ525	TJ1000
450,00 €	513,00 €	566,00 €	712,00 €

MODELO	MAX (kg)	A (mm)	B (mm)	C (mm)	D (mm)	KG
TJ 300	300	1095	1930	465 x 565	60	24
TJ 325	325	1170	2020	595 x 535	80	30
TJ 525	525	1170	2020	595 x 535	80	32
TJ 1000	1000	1170	2000	595 x 535	100	38

1.3 TON.

TRANSMISSÃO REVERSÍVEL!

TJ-T1300
1.498,00 €

MODELO	MAX (ton)	A (mm)	B (mm)	C (mm)	D (mm)	KG
TJ-T1300	1.3/0.5	1000	1500/2010	760 x 640	100	65

ACESSÓRIOS

SUPORTE MCPHERSON

Modelo	Ref.
TJ 300	53012
TJ 325	53012
TJ 525	53012
TJ 1000	53015
TJ-T 1300	53015

84,90 €

Acessório ideal para apoiar em trabalhos na suspensão da roda. O suporte McPherson, previne que o suporte se mova ao desmontar a suspensão da roda de ligação transversal.

ADAPTADOR PARA DRENAR ÓLEOS

Modelo	Ref.
TJ 300	53004
TJ 325	53004
TJ 525	53005
TJ 1000	53006
TJ-T 1300	53006

49,90 €

Com capacidade até 18.9 litros.
É o acessório ideal para a mudança de óleo de forma rápida e fácil.

ADAPTADOR

Modelo	Ref.
TJ 300	53010 - Ø25
TJ 325	53010 - Ø25
TJ 525	53011 - Ø30
TJ 1000	53013 - Ø35
TJ-T 1300	53013 - Ø35

25,90 €

Adaptador para trabalhos sem os quatro braços. Melhora o acesso a áreas cujo espaço é mais limitado. Verifique a medida necessária.

FERRAMENTA DE TRANSMISSÃO AJUSTÁVEL

Modelo	Ref.
TJ 525	939014
TJ 1000	939014
TJ-T 1300	939014

299,00 €

Inclina-se para permitir o posicionamento e o manuseio seguro das transmissões. Capacidade: 500 kg.

2 TON.

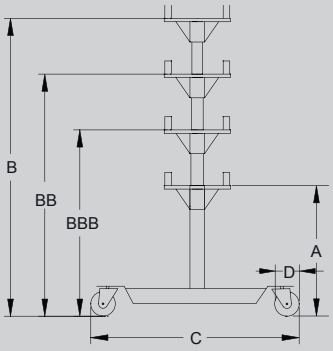

ACESSÓRIO

FERRAMENTA DE TRANSMISSÃO AJUSTÁVEL

939007

1.429,00 €

A ferramenta de transmissão ajustável inclina-se para permitir o posicionamento e o manuseio seguro das transmissões. Capacidade: 1000 KG.

TJ-T2000

4.062,00 €

MODELO	MAX (ton)	A (mm)	B 1(mm)	B2 (mm)	B3 (mm)	C (mm)	D (mm)	KG
TJ-T2000	2.0/1.0/1.0	960	1320	1600	1910	1050 x 1050	150	106

CARRINHO DE RODAS

WD500

2.151,00 €

CARRINHO DE RODAS

SEGURO E FÁCIL DE MONTAR, DESMONTAR E MANUSEAR RODAS PESADAS

WD MOBILE

256,00 €

CARRINHO DE RODAS

MONTAGEM, DESMONTAGEM E MANUTENÇÃO DE RODAS DE GRANDES DIMENSÕES DE FORMA FÁCIL E SEGURA!

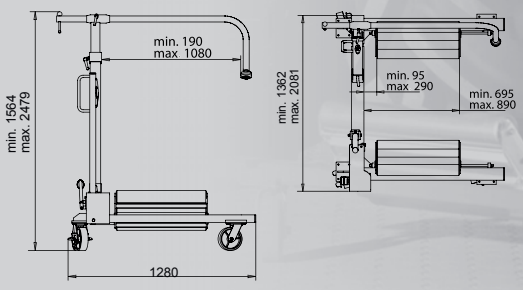

WD 1600

2.999,00 €

COMPAC
MANUFACTURER SINCE 1946

GUINDASTE DE OFICINA

Alcance do braço de 1435 MM

Capacidade máxima de 1000 KG

A pega rotativa permite que as operações sejam feitas por apenas um mecânico.

Dobrável e com sistema de rebaixamento com mola.

Pernas longas, com 88 MM, permite acesso fácil a veículos rebaixados.

ACESSÓRIOS
Máximo de carga 500 kg.
Ref. 939010

60,00 €

CC 10

1.109,00 €

ELEVADOR DE RODAS

Solução ergonómica para uma fácil desmontagem, manuseamento e montagem de rodas em alumínio com pneus de baixo perfil, até 24".

Capacidade de carga de 60 KG

WD60

1.289,00 €

COMPRESSORES DE MOLA CSC+

Braços extra fortes equipados com rolamentos Teflon

Grande cilindro de ar - ø160 mm, para potência extra de compressão (60% mais potência).

Curso longo de 330 mm.

Mandíbulas giratórias "universais" que cabem em todas as molas.

ENERGIA SUFICIENTE PARA COMPRIMIR MOLAS FORTES EM VEÍCULOS COMO: **DUCATO, JUMPER E BOXER.**

CSC+

2.372,00 €

MOLA CSC

EFICIENTE, PROFISSIONAL E DE FÁCIL MONTAGEM E DESMONTAGEM DA ESTRUTURA MCPHERSON

Mandíbulas giratórias "universais" que cabem em todas as molas

Facilmente movido entre estações de trabalho

MODELO	CSC+	CSC
	✔	✔
	✔	✔
	✔	-
	✔	-
	✔	-
	✔	-

Recomendado para carros pequenos, de tamanho médio e grande, além de SUVs e vans.

ACESSÓRIOS
Viga universal
Ref. 929050

149,00 €

CSC

1.826,00 €

PREGUIÇAS DE APOIO

CONSTRUÇÃO SÓLIDA PARA MÁXIMA ESTABILIDADE E SEGURANÇA.

MODELO	MAX (ton)	A (mm)	B (mm)	C (mm)	P	KG	€*
CAX 2H	2	505	755	491	5	6.6	95,00 €
CAX 3	3	346	510	325	5	4.7	64.00 €
CAX 5	5	406	567	355	5	7.2	107.00 €
CAX 8	8	424	633	403	5	11.5	157.00 €
CAX 8H	8	605	870	575	6	15	198.00 €
CAX 12S	12	345	495	230	Spindel	11.8	277.00 €
CAX 12HS	12	505	740	395	Spindel	14.4	303.00 €

*PREÇO POR UNIDADE

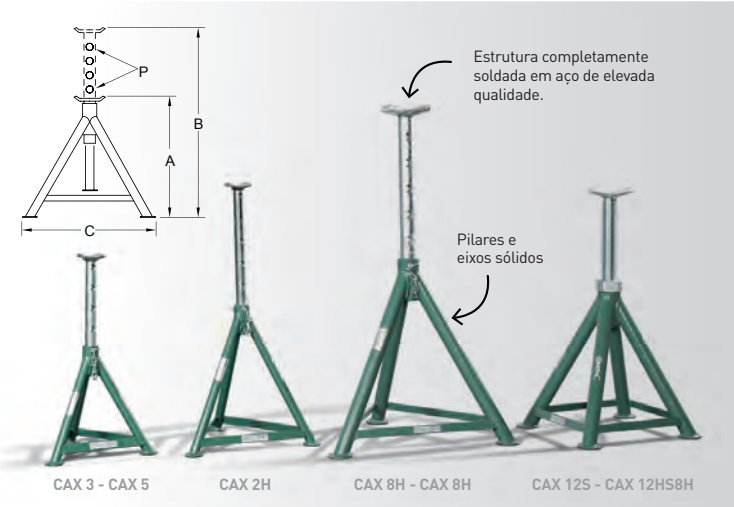

PREGUIÇAS - 3 A 12 TONELADAS

MACACOS HIDRÁULICOS DE GARRAFA

MODELO	MAX (ton)	A (mm)	B (mm)	C (mm)	D (mm)	E (mm)	F (mm)	KG	€*
CBJ 3	3	193	120	60	373	110x103	26	3	44,00 €
CBJ 5	5	210	136	70	416	122x115	30	3.9	59,00 €
CBJ 10	10	230	150	80	460	132x120	36	5.6	74,00 €
CBJ 15	15	230	150	60	440	144x134	43	7.2	92,00 €
CBJ 20	20	242	150	60	452	159x143	46	9.2	121,00 €
CBJ 30	30	275	165	-	440	169x153	49	11.9	182,00 €
CBJ 50	50	265	160	-	425	210x176	83	25.8	299,00 €
CBJ T-10	10	215	247	78	540	150x145	37	9.3	217,00 €

*PREÇO POR UNIDADE

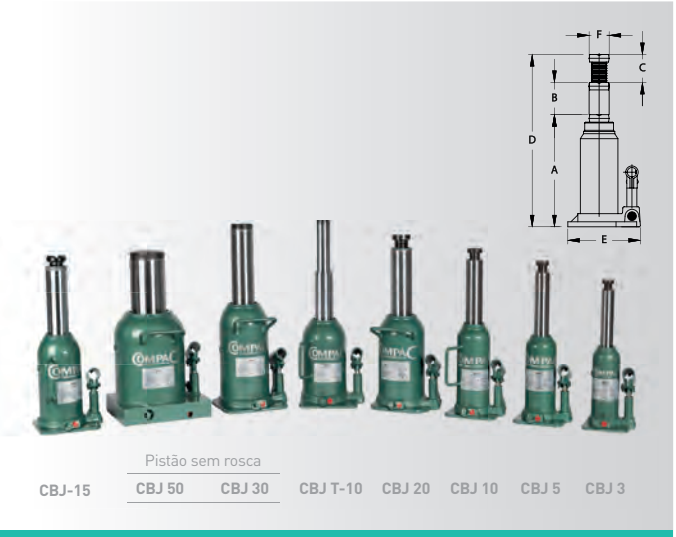

MACACOS DE GARRAFA - 3 A 50 TONELADAS

KITS DE REPARAÇÃO HIDRÁULICO

CAPACIDADE MÁXIMA 4 E 10 TONELADAS, COM BRAÇO LONGO.

Indicado para reparação de carroçarias automóveis e aplicações industriais

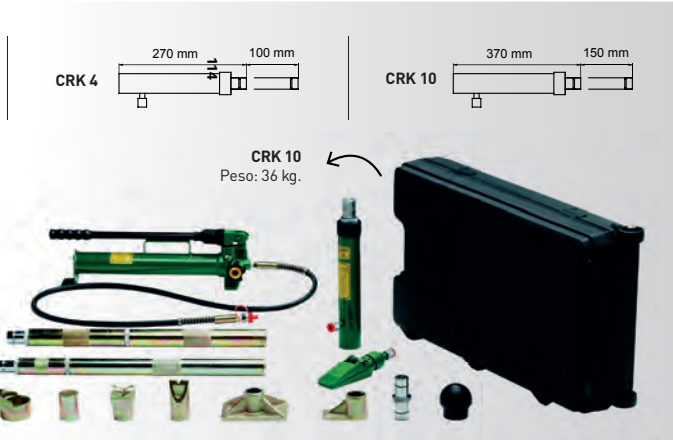

CRK 4	CRK 10
499,00 €	719,00 €

PRENSAS DE OFICINA

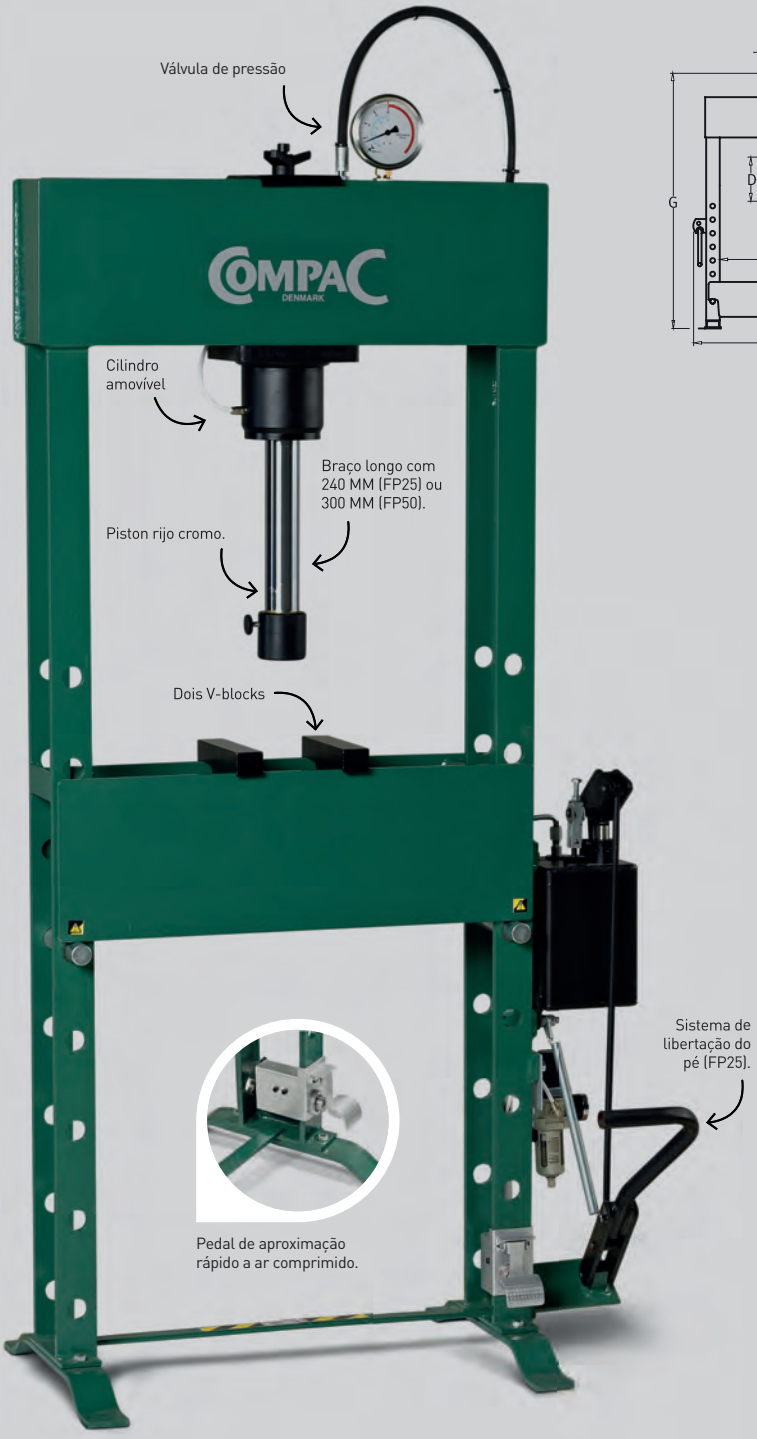

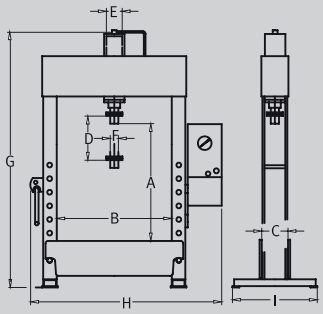

Cilindro amovível.

ACESSÓRIOS

PLATAFORMA DE PRESSÃO
REF.: 61100

65,00 €

PRATELEIRA PARA ARMAZENAMENTO
REF.: 61240

59,00 €

PUNÇÕES
7 peças, Ø12, 16, 18, 20, 22, 25, 30.

MODELO	REF.:
FP 25	61216
FP 50	61216

109,90 €

KIT DE REMOÇÃO
4 peças, Ø 64, 67, 72, 75

MODELO	REF.:
FP 25	61218
FP 50	61218

129,90 €

SUPORTE DE REMOÇÃO DE ROLAMENTOS

MODELO	REF.:
FP 50	61248

449,90 €

TELA DE PROTEÇÃO

MODELO	REF.:
FP 25	61242

349,90 €

FP25	FP50
2.049,00 €	4.550,00 €

MODELO	MAX (ton)	(mm/ acesso)	A (mm)	B (mm)	C (mm)	D mm)	E (mm)	F (mm)	G (mm)	H (mm)	I (mm)	KG
FP 25	25	9,0/1,1	825	600	140	240	90	70	1800	890	505	154
FP 50	50	6,0/1,0	750	840	200	300	125	70	1990	1350	630	370

PRENSAS DE OFICINA

Cilíndro amovível

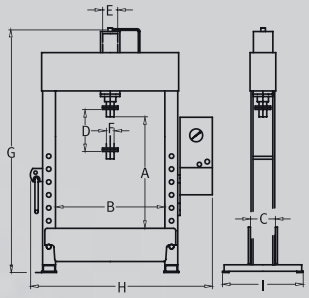

ACESSÓRIOS

PLATAFORMA DE PRESSÃO
REF.: 61100

65,00 €

PRATELEIRA PARA ARMAZENAMENTO
REF.: 61240

59,00 €

PUNÇÕES
7 peças, Ø12, 16, 18, 20, 22, 25, 30.

MODELO	REF.:
HP 100	61233

109,90 €

KIT DE REMOÇÃO
4 peças, Ø 64, 67, 72, 75

MODELO	REF.:
HP100	61234

129,90 €

TELA DE PROTEÇÃO

MODELO	REF.:
HP 100	61234

677,90 €

Pedal de aproximação rápido a ar comprimido.

HP100

9.599,00 €

MODELO	MAX (ton)	(mm/ acesso)	A (mm)	B (mm)	C (mm)	D mm)	E (mm)	F (mm)	G (mm)	H (mm)	I (mm)	KG
HP100	100	3,4/0,8	915	1035	305	300	200	100	2200	1637	800	946

PRENSAS DE OFICINA

Ajuste rápido e seguro da altura da mesa da prensa, utilizando uma manivela com travão.

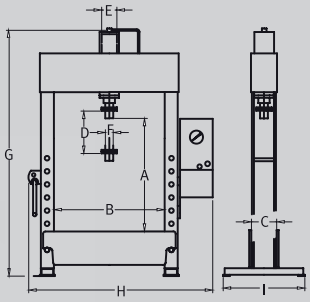

ACESSÓRIOS

PLATAFORMA DE PRESSÃO
REF.: 61100

65,00 €

PRATELEIRA PARA ARMAZENAMENTO
REF.: 61240

59,00 €

PUNÇÕES
7 peças, Ø12, 16, 18, 20, 22, 25, 30.

MODELO	REF.:
EP60D	61228
EP100D	61233

109,90 €

KIT DE REMOÇÃO
4 peças, Ø 64, 67, 72, 75

MODELO	REF.:
EP60D	61229
EP100D	61234

129,90 €

TELA DE PROTEÇÃO

MODELO	REF.:
EP60D	61245
EP100D	61247

677,90 €

EP60D	EP100D
8.739,00 €	**12.999,00 €**

MODELO	MAX (ton)	(mm/ acesso)	A (mm)	B (mm)	C (mm)	D mm)	E (mm)	F (mm)	G (mm)	H (mm)	I (mm)	KG
EP60D	↓60 ↑6	10,0/5,0	760	1000	255	300	160	80	2100	1680	710	707
EP100D	↓100 ↑4	10,0/1,4	915	1035	305	300	200	100	2200	1780	800	996